# UNI.COLLECTOR MET AFSLUITKRANEN
# UNI.COLLECTOR AVEC ROBINETS

indicatieplaatjes groen
voor hemelwater (art 162739)
is ook beschikbaar

plaques indicatrices vertes pour
l'eau de pluie (art 162739)
également disponibles

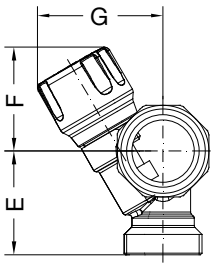


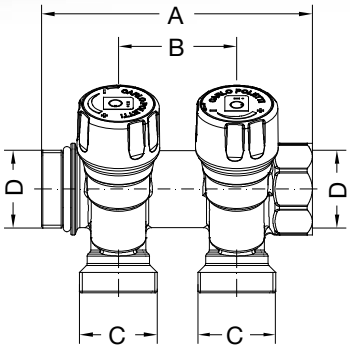


**omschrijving**
- Maximum werkdruk : 10 bar
- Maximum temperatuur : 110 °C
- Type schroefdraad van toevoer : ISO 228/1
- Type schroefdraad van de uitgangen : ISO 228/1
- Constructie : messing EN 12165 – CW617N

**description**
- Pression de service maximale : 10 bar
- Température maximale : 110 °C
- Type de filetage d'alimentation : ISO 228/1
- Type de filetage des sorties : ISO 228/1
- Construction: laiton EN 12165 – CW617N

| artikel<br>article | D | uitgangen<br>sorties | A | B | C | E | F | G |
|---|---|---|---|---|---|---|---|---|
| 162506 | 3/4" | 2 | 92 | 40 | 3/4" EK | 34 | 35 | 40 |
| 162507 | 3/4" | 3 | 132 | 40 | 3/4" EK | 34 | 35 | 40 |
| 162508 | 3/4" | 4 | 172 | 40 | 3/4" EK | 34 | 35 | 40 |
| 178171 | 4/4" | 2 | 111 | 50 | 3/4" EK | 34 | 35 | 40 |
| 178172 | 4/4" | 3 | 161 | 50 | 3/4" EK | 34 | 35 | 40 |
| 178173 | 4/4" | 4 | 212 | 50 | 3/4" EK | 34 | 35 | 40 |

# UNI.COLLECTOR MET AFSLUITKRANEN
# UNI.COLLECTOR AVEC ROBINETS

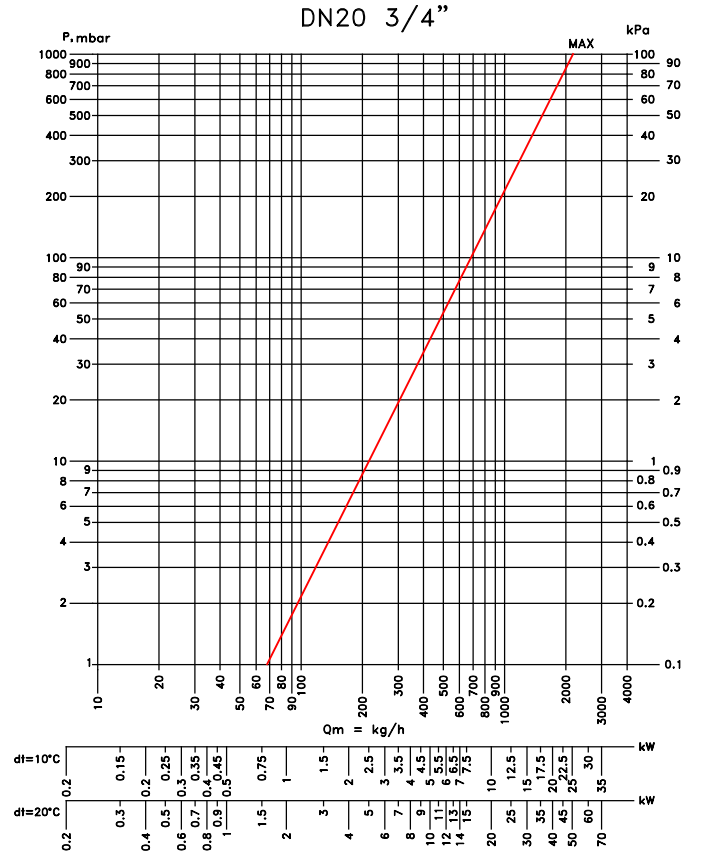


| SCALA | MAX | |
|---|---|---|
| KV | 2.54 | |

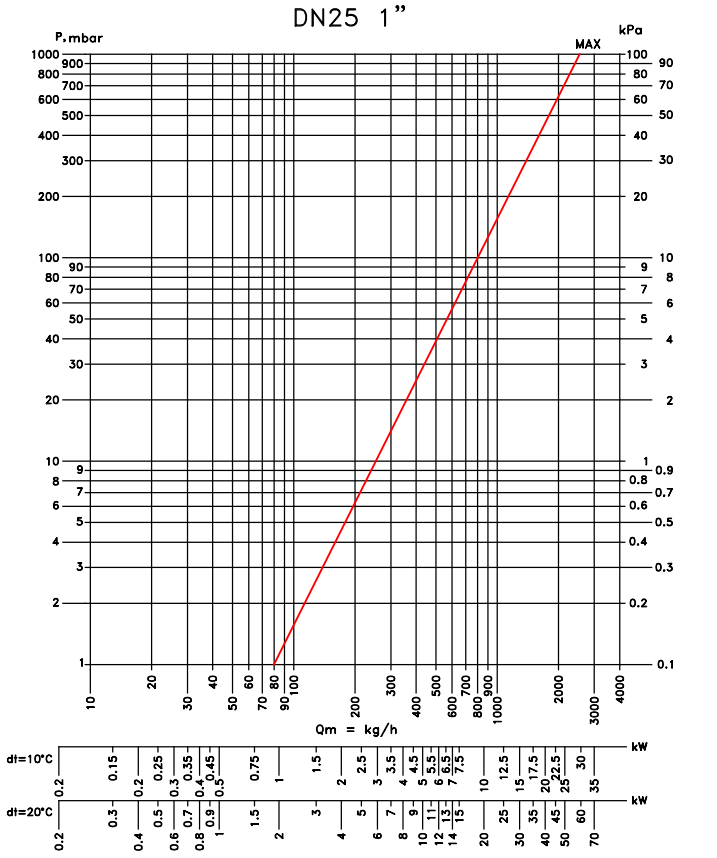


| SCALA | MAX | |
|---|---|---|
| KV | 2.95 | |